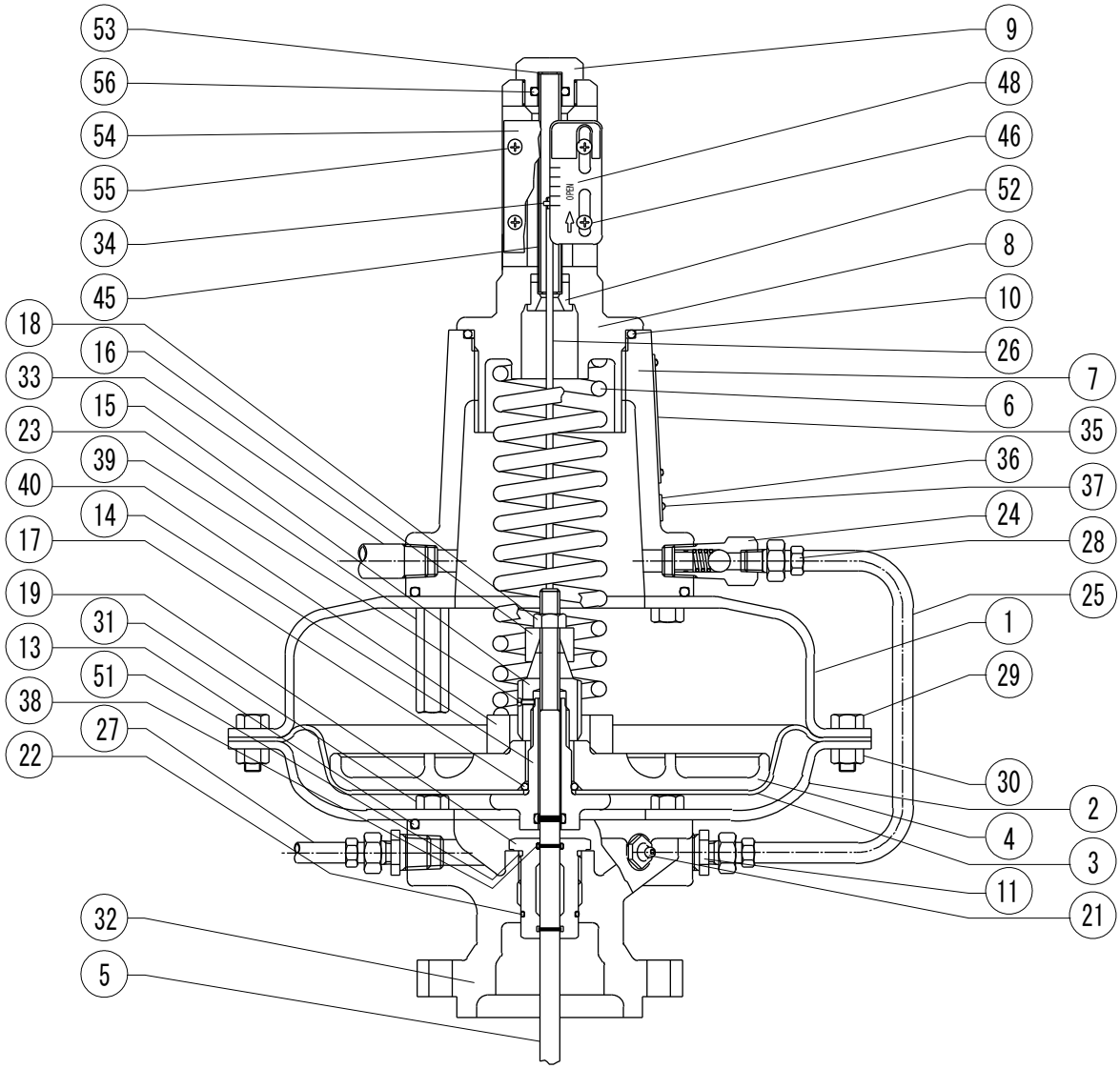

サイズ 30・40

交換部品 298T

品　　名	図　番	個　数	品　　名	図　番	個　数
標準交換パーツ			Ｏ－リング	５６	２
ダイヤフラム	３	１			
Ｏ－リング	１０	１			
〃	１３	２			
〃	１７	１			
〃	２２	１			
〃	３８	３			
〃	５１	１			
〃	５３	２			

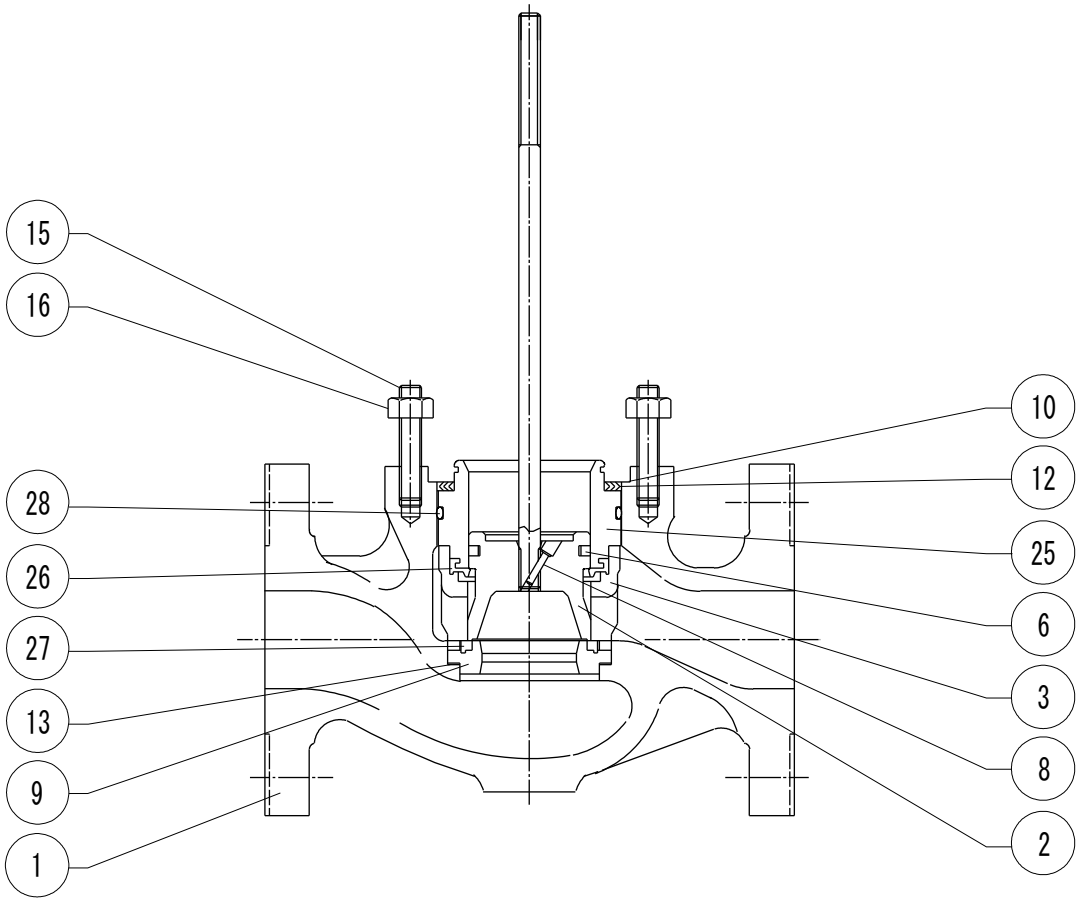

交換部品 EK

品　　名	図　番	個　数	品　　名	図　番	個　数
ピストン リング	6	1			
ガスケット	１０	1			
〃	１２	1			
〃	１３	1			
アッパー シール	２６	1			
ポート シール	２７	1			
ケージ O―リング	２８	1			

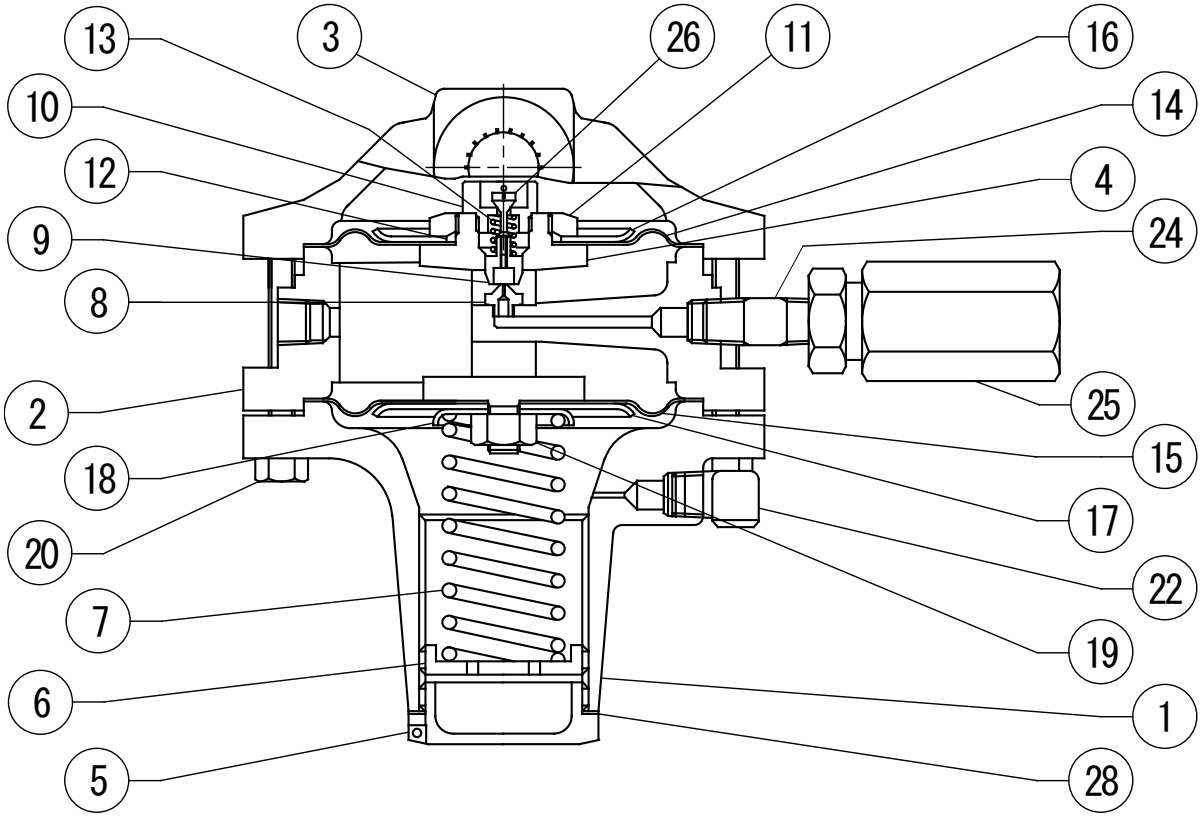

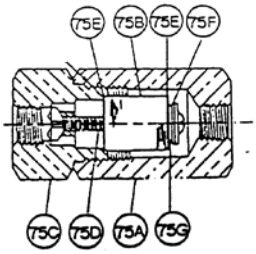

交 換 部 品 61L

品　　名	図　番	個　数	品　　名	図　番	個　数
ディスク ホルダ アッシ	９	１			
Ｏ－リング	１２	１			
アッパー ダイアフラム	１４	１			
ロワー ダイアフラム	１５	１			
ガスケット	２８	１			
フィルタ エレメント	７５Ｂ	１			